POHLED JIŽNÍ

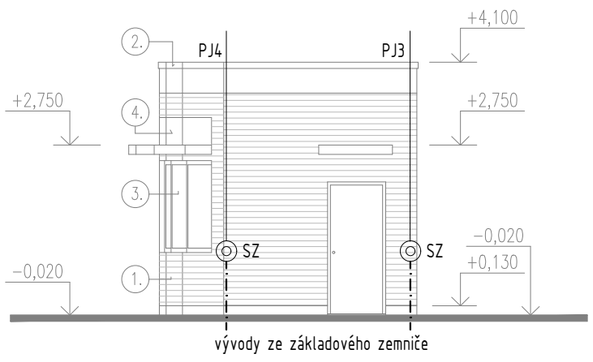

ŘEZ C-C

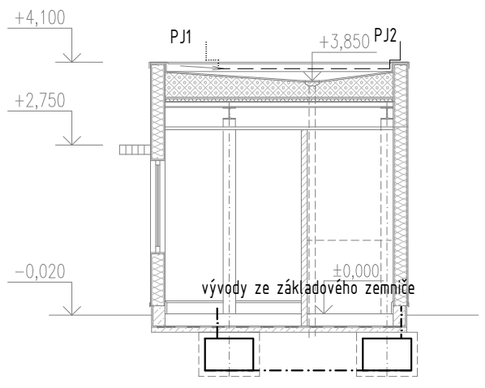

LEGENDA MATERIÁLŮ

ZNAČKA	MATERIÁL
	ŽELEZOBETON
	ROSTLÝ TERÉN
	MINERÁLNÍ VLNA
	SÁDROKARTONOVÁ PŘÍČKA
	HYDROIZOLACE

LEGENDA

jímací vedení Ø8mm

zemnící pásek FeZn 30x4mm

PJ pomocný jímač

SZ zkušební svorka

uzemnění

K jímacímu vedení budou připojeny všechny kovové části nacházející se na střeše v blízkosti jímacího vedení.

PŮDORYS PŘÍZEMÍ

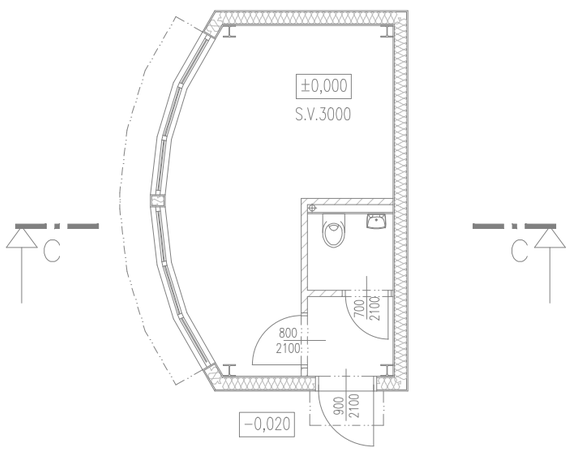

PŮDORYS STŘECHY

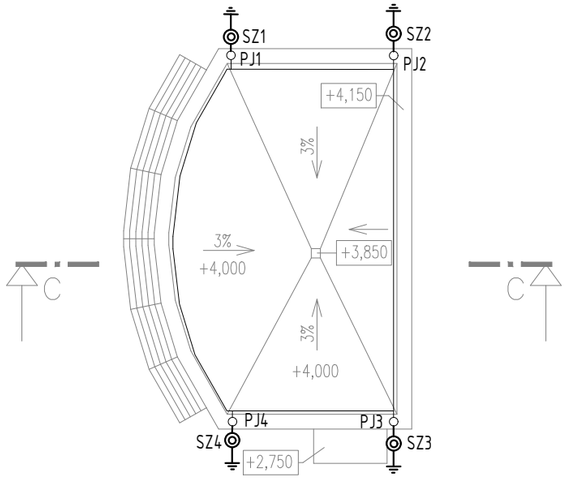

OBJEDNATEL:

E:\2019\19020 B Vozovna Slovany DPS\DPS\EDIT\SOD I Objekty vrchní stavby (VST)\SO VST 05 Budova vrtinice\vfile\PMDP_znacka_RGB_Plzen_PMDP_B_podtik_01_rohled.png

Plzeňské městské dopravní podniky, a.s.
Denisovo nábřeží 920/12
301 00 Plzeň - Východní Předměstí

společnost "MP + MMD - Vozovna Slovany", společník 1:
METROPROJEKT Praha a.s.
nám. I. P. Pavlova 2/1786
120 00 Praha 2
tel.: +420 296 154 105
www.metroprojekt.cz

společník 2:
Mott MacDonald CZ, spol. s r.o.
Národní 984/15
110 00 Praha 1
tel.: +420 221 412 800
www.mottmac.com

Souprava číslo:

HIP: **Ing. Jan Kočí** Podpis:
tel.: **296 154 401**
Stupeň: **DPS**

Název a účel díla:
REKONSTRUKCE VOZOVNY SLOVANY
Plzeň, Slovanská alej 35

Zpracovatelský útvar: **S 80**
tel.: **+420 296 154 400**
Vedoucí útvaru: **Ing. Jakub Huml** Podpis:

Název části díla:
E. Stavební část - stavební soubory
SOD I Objekty vrchní stavby (VST)
E.2 TZB
SO VST 10-07 Hromosvod, uzemnění, ochrana před účinky bludných proudů

E.
E.2

Odpovědný projektant: **Ing. Bohumil Kučera** Podpis:
Vypracoval: **Ing. Lukáš Žák** Podpis:
Skart. znak: **V20/2039** Datum: **11/2019**
Počet formátů: **2xA4** Měřítko: **-**

Název přílohy:
Hromosvod, uzemnění, pohled

Změna: **-**
Číslo příl.: **003**

IČD:	19	7246	006	05	07	07