Níže uvedeného dne, měsíce a roku

Prodávající	**DYSK, spol. s r.o.**
Se sídlem:	Okružní 228, 435 13 Meziboří
IČO:	47287888
DIČ:	CZ47287888
Bankovní spojení:	
Zápis v Obchodním rejstříku	vedeném Krajským soudem v Ústí nad Labem, oddíl C, vložka 3282
Zastoupená:	
tel.:	
fax:	
e-mail:	
(dále též jen „Prodávající")	

a

Kupující	**Plzeňské městské dopravní podniky, a.s.**
Se sídlem:	Denisovo nábřeží 920/12, Východní Předměstí, 301 00 Plzeň
IČO:	252 20 683
DIČ:	CZ25220683
Bankovní spojení:	

Zápis v Obchodním rejstříku vedeném Krajským soudem v Plzni, oddíl B, vložka 710
Zastoupená:
tel.:
fax:
e-mail:
(dále též jen „Kupující")

dále společně nazývané smluvní strany, uzavřely ve smyslu ustanovení § 2079 a násl. zákona č. 89/2012 Sb., občanského zákoníku, tuto

Kupní smlouvu č. 210/2019/PMDP

(dále jen „Smlouva")

I. Preambule

Tato Smlouva je uzavřena na základě výsledků zadávacího řízení na Interní zakázku „**Dodávka speciálního dvoucestného vozidla – montážní dílny s kolejovým adapterem a skříňovou nástavbou_2. vyhlášení**". Zadávací podmínky této Interní zakázky a nabídka vybraného dodavatele tvoří nedílnou součást této Smlouvy.

II. Předmět plnění

1. Předmětem Smlouvy je závazek Prodávajícího dodat Kupujícímu 1 ks nového speciálního dvoucestného vozidla – montážní dílny s kolejovým adapterem a skříňovou nástavbou dle

specifikace uvedené v Příloze č. 1 této kupní Smlouvy (dále též jen „Vozidlo"), tedy závazek Prodávajícího převést vlastnické právo k Vozidlu na Kupujícího a závazek Kupujícího Vozidlo převzít a zaplatit za něj dohodnutou kupní cenu. Součástí plnění jsou příslušné doklady, vztahující se ke zboží v českém jazyce:

- dodací list
- technická dokumentace
- prohlášení o shodě
- návody k obsluze v českém jazyce k přesně dodanému typu zařízení
- technický průkaz

2. Prodávající zajistí rovněž vydání příslušných průkazů způsobilosti určených technických zařízení (UTZ) na základě plné moci Kupujícího. V případě, že nebude v době předání Vozidla k dispozici průkaz způsobilosti UTZ na kolejový adapter, je Prodávající oprávněn předat Kupujícímu Vozidlo s příslušným Povolením o stanovení podmínek zkušebního provozu, na základě kterého bude Kupující oprávněn Vozidlo ihned užívat; pro tento případ je však Prodávající povinen zajistit vydání průkazu způsobilosti do 12 měsíců od předání Vozidla a tento Kupujícímu předat, jinak je Kupující oprávněn od této Smlouvy odstoupit, Vozidlo Prodávajícímu vrátit a požadovat vrácení zaplacené kupní ceny.

3. Prodávající zajistí rovněž zaevidování podvozku a dostavby do registru silničních motorových vozidel na základě udělené plné moci od Kupujícího. Vozidlo bude Kupujícímu předáno s registračními značkami a osvědčením o registraci vozidla až po kompletně provedené evidenci dostavby.

4. Prodávající prohlašuje, že Vozidlo splňuje podmínky pro provozování drah v Plzni, s následujícími parametry:
   Maximální stoupání tramvajové tratě (TT) v Plzni:
   35 ‰ (pozn. na Karlovarské je stoupání 50‰, na Lidické je stoupání 40‰ – tratě mají zákryt, na nové TT Borská pole bude stoupání 30 ‰ – otevřená tramvajová trať)
   Maximální převýšení tramvajové tratě v Plzni: 150 mm
   Rozvor (rozchod) kolejí: 1435 mm
   Minimální poloměr oblouku: 20 m
   Max. rychlost vpřed i vzad 20 km/hod.
   Profil kol KP1 - viz. příloha č. 2 zadávací dokumentace

5. Prodávající bere na vědomí, že kolejový adaptér musí mít provedeny chodové a brzdné zkoušky, zkoušky svislých kolových sil, osvědčení o schválení typu drážního vozidla a musí být schválen pro práci na kolejových tratích MHD, a zavazuje se toto zajistit.

6. Prodávající je povinen vyžádat si předchozí souhlas Kupujícího s finálním provedením skříňové nástavby, a to ještě před zadáním do výroby.

7. Prodávající je povinen písemně (e-mailem) 2 pracovní dny předem informovat Kupujícího o začátku zahájení prací na kolejovém adapteru a umožnit Kupujícímu kontrolu jednotlivých komponent kolejového adapteru dle rozpisky součástí a dílů kolejového adapteru, a to včetně uvedení pozice ve výkresu. V rámci provedení této kontroly je Kupující oprávněn využít služeb nezávislého odborníka za účelem posouzení, zda předložené komponenty určené k montáži jsou nové a nejedná se o repas, který je v rámci plnění předmětu této smlouvy

zakázán. V případě, kdy Kupující v rámci kontroly dle tohoto odstavce zjistí, že Prodávající pro plnění předmětu této smlouvy nepoužívá komponenty nové, ale repasované, znamená tato skutečnost porušení smlouvy podstatným způsobem a Kupující je oprávněn v takovém případě požadovat po Prodávajícím zaplacení smluvní pokuty ve výši 1.000.000,- Kč a/nebo odstoupit od smlouvy.

8. Bez ohledu na předchozí odstavec je Kupující oprávněn namátkově kontrolovat stav montáže kolejového adaptéru a nástavby, a to kdykoliv na základě předchozího telefonického oznámení prodávajícímu učiněného 1 pracovní den předem, a prodávající je povinen toto kupujícímu umožnit. V případě porušení tohoto smluvního ujednání, tj. při neumožnění provedení kontroly, je Kupující oprávněn požadovat po Prodávajícím zaplacení smluvní pokuty ve výši 100.000,- Kč za každý případ porušení, a to i opakovaně, a dále od této smlouvy odstoupit, pokud Prodávající nezjedná nápravu ani na opakovanou výzvu Kupujícího. V případě, kdy Kupující i v rámci namátkové kontroly dle tohoto odstavce zjistí, že Prodávající pro plnění předmětu této smlouvy nepoužívá komponenty předložené ke kontrole dle předchozího odstavce, ale používá repasované, znamená tato skutečnost porušení smlouvy podstatným způsobem a Kupující je oprávněn v takovém případě požadovat po Prodávajícím zaplacení smluvní pokuty ve výši 1.000.000,- Kč a/nebo odstoupit od smlouvy.

9. Součástí dodávky je i zaškolení obsluhy a praktické ukázky užívání Vozidla.

10. O předání Vozidla Kupujícímu spolu se všemi požadovanými a nezbytnými doklady bude sepsán předávací protokol, který bude podkladem pro fakturaci kupní ceny, dle čl. IV. této Smlouvy.

III. Dodací lhůta, místo a způsob plnění

1. Prodávající je povinen dodat Kupujícímu Vozidlo dle specifikace uvedené v příloze č. 1 této Smlouvy ve lhůtě nejpozději **do 12 měsíců od uzavření této Smlouvy.**

2. Místem dodání Vozidla je areál vozovny tramvají Kupujícího v Plzni, Slovanská alej 35. Kupující je oprávněn v rámci města Plzně jednostranně změnit místo plnění; Prodávající bude povinen tuto změnu respektovat bez nároku na náhradu jakýchkoliv nákladů či škod s tím vzniklých.

3. Prodávající se zavazuje nejpozději tři pracovní dny předem sdělit Kupujícímu okamžik předání Vozidla (s přesným časovým určením a potvrzením místa dodání). Vozidlo, nebude-li sjednáno jinak, lze předávat v pracovní dny v době od 8:00 hod do 12:00 hod. O předání Vozidla bude sepsán a oprávněnými osobami podepsán předávací protokol.

4. Nebude-li Vozidlo dodáno ve lhůtě uvedené v čl. III. odst. 1, je Kupující oprávněn od Smlouvy odstoupit. Tím nebude dotčeno právo Kupujícího specifikované v čl. VIII., bod 1 této Smlouvy.

5. Osoby oprávněné k převzetí Vozidla Kupujícího:

Osoby oprávněné k předání Vozidla za Prodávajícího:

IV. Kupní cena a platební podmínky

1. Kupující se zavazuje zaplatit Prodávajícímu za 1 ks Vozidla kupní cenu, která činí celkem

4.236.000,- Kč bez DPH,
slovy: čtyři miliony dvě stě třicet šest tisíc korun českých bez DPH

K ceně bez DPH bude připočtena DPH ve výši stanovené právními předpisy platnými v době plnění.

2. Kupní cena dle předchozího odstavce je cenou nejvýše přípustnou a nepřekročitelnou a zahrnuje veškeré náklady s dodávkou Vozidla, včetně dopravy do místa plnění a jeho pojištění pro transport do místa plnění, jakož i veškeré další předpokládané náklady.

3. Kupující uhradí kupní cenu na základě faktury vystavené Prodávajícím. Faktura – daňový doklad - bude obsahovat náležitosti běžné v obchodním styku, náležitosti daňového dokladu podle zákona č. 235/2004 Sb., o dani z přidané hodnoty, a náležitosti obchodní listiny ve smyslu ustanovení § 435 zákona č. 89/2012 Sb., občanského zákoníku. Přílohou faktury musí být oboustranně podepsaný protokol o předání a převzetí Vozidla.

4. Dnem uskutečnění zdanitelného plnění je den potvrzení převzetí Vozidla spolu s veškerými písemnými podklady vztahující se k dodávanému Vozidlu Kupujícím.

5. Faktura je splatná do 30 dnů ode dne vystavení, min. však 21 dní ode dne doručení faktury Kupujícímu. Prodávající je oprávněn vystavit fakturu a tuto doručit Kupujícímu až poté, co Prodávajícímu Vozidlo protokolárně předá. Pokud faktura neobsahuje všechny uvedené náležitosti a přílohy, má Kupující právo fakturu vrátit k doplnění. V takovém případě nastane splatnost kupní ceny až dnem, který je jako den splatnosti vyznačen v dodatečně doručené řádné faktuře, ne však dříve, než uplynutím 21 dnů ode dne doručení takové řádné faktury Kupujícímu.

6. Faktura - daňový doklad musí být doručena na adresu PMDP:
   Plzeňské městské dopravní podniky, a.s.
   Finanční účtárna
   Denisovo nábřeží 920/12
   301 00 Plzeň – Východní předměstí
   a/nebo zaslána elektronicky na emailovou adresu faktury@pmdp.cz ve formátu ISDOC nebo PDF.

7. Platba dodávky bude provedena bezhotovostním platebním převodem na účet Prodávajícího uvedený v záhlaví této Smlouvy.

V. Nabytí vlastnického práva, nebezpečí škody na Vozidle

1. Vlastnictví k prodávanému Vozidlu přechází na Kupujícího okamžikem protokolárního předání a převzetí Vozidla.

2. Nebezpečí škody na Vozidle přechází na Kupujícího podepsáním protokolu o předání a převzetí Vozidla.

VI. Zvláštní ujednání

1. Prodávající souhlasí s dodatečnou montáží GPS napojeného na CAN sběrnici Vozidla. Montáž GPS bude provedena poskytovatelem zařízení a monitorovacích služeb (třetí osobou) Kupujícímu. Nebudou-li uvedenou montáží narušeny žádné z funkcí dodaného Vozidla, nebudou dotčena práva na reklamaci Vozidla ani délka záruční doby. Pokud by došlo k závadě způsobené prokazatelně montáží jednotky GPS, zajistí si Kupující vypořádání reklamace s poskytovatelem zařízení GPS a monitorovacích služeb.

2. Písemný souhlas s dodatečnou montáží dle předcházejícího odstavce podepsaný oprávněnou osobou Prodávajícího, tvoří Přílohu č. 2 této Smlouvy.

3. Prodávající bere na vědomí, že Kupující požaduje dodání Vozidla nového, sestaveného z nových komponent. Prodávající se zavazuje, že nejpozději při předání Vozidla Kupujícímu předloží písemné potvrzení, že veškeré díly a komponenty Vozidla, včetně jeho součástí a příslušenství (podvozek, nástavba, adapter) jsou nové a nejedná se o repas; bez předložení tohoto prohlášení není Kupující povinen Vozidlo převzít. V případě, že po předání Vozidla Kupujícímu Kupující kdykoliv v průběhu užívání Vozidla zjistí, že Vozidlo obsahuje repasované komponenty, ač v průběhu plnění předmětu této Smlouvy Prodávající Kupujícímu deklaroval použití komponent nových, znamená tato skutečnost porušení závazku Prodávajícího podle této smlouvy podstatným způsobem a Kupující je oprávněn v takovém případě požadovat po Prodávajícím zaplacení smluvní pokuty ve výši 1.500.000,- Kč a/nebo odstoupit od smlouvy a požadovat vrácení kupní ceny.

4. Prodávající je oprávněn k plnění předmětu této smlouvy využít služeb pouze těch poddodavatelů, jejichž specifikaci uvedl v rámci své nabídky podané v zadávacím řízení na Interní zakázku. V případě, kdy Prodávající bude chtít využít služeb jiných, než předem označených poddodavatelů, je povinen vyžádat si k tomuto předchozí písemný souhlas Kupujícího. V případě porušení této povinnosti je Kupující oprávněn po Prodávajícím požadovat zaplacení smluvní pokuty ve výši 50.000,- Kč za každý případ porušení tohoto závazku.

VII. Záruka za jakost

1. Prodávající poskytuje Kupujícímu záruku za kvalitu Vozidla v délce 24 měsíců od okamžiku předání Vozidla, a to vše bez omezení počtu ujetých kilometrů. Za vady se považuje i dodání jiného Vozidla, než určuje Smlouva, a vady v dokladech nutných k užívání Vozidla.

2. Kupující je povinen bez zbytečného odkladu oznámit telefonicky a písemně (emailem) Prodávajícímu zjištěné vady dodaného Vozidla poté, co je zjistil, resp. kdy je zjistil během záruční doby při vynaložení odborné péče.

3. Nároky z vad Vozidla se nedotýkají nároku na náhradu škody nebo na smluvní pokutu.

4. Vady zboží uplatňuje Kupující na adrese Prodávajícího uvedené v záhlaví Smlouvy.

VIII. Smluvní pokuty, náhrada škody

1. V případě prodlení Prodávajícího s dodáním Vozidla (včetně požadovaných dokladů) se Prodávající zavazuje zaplatit Kupujícímu na jeho písemnou výzvu smluvní pokutu ve výši 0,05 % z kupní ceny (bez DPH) včas nedodaného Vozidla, za každý započatý den prodlení. Tím nebude dotčeno právo Kupujícího na náhradu škody ve výši převyšující smluvní pokutu.

2. Zajištění povinností a závazků Prodávajícího podle této smlouvy smluvní pokutou jsou uvedena v dalších článcích této smlouvy. Vždy platí, že vznikem práva na zaplacení smluvní pokuty, ani jejím zaplacením, není dotčeno právo Kupujícího na náhradu újmy, a to v rozsahu převyšujícím smluvní pokutu.

3. Veškeré smluvní pokuty budou splatné ve lhůtě do 30 dnů ode dne jejich vyúčtování.

4. Prodávající podpisem této Smlouvy prohlašuje a potvrzuje, že s ohledem na hodnotu a význam zajišťované povinnosti nejsou smluvní pokuty sjednané v této smlouvě nepřiměřeně vysoké a nejsou stanoveny v rozporu s dobrými mravy. Prodávající bere na vědomí, že Kupující má určité požadavky na kvalitu Vozidla z důvodu potřeby jeho bezproblémového využití při naplánovaných akcích, při jejichž nerealizaci by Kupujícímu vznikla újma odpovídající výši smluvních pokut sjednaných v této smlouvě.

IX. Závěrečná ustanovení

1. Právní vztahy touto Smlouvou neupravené se řídí Všeobecnými obchodními podmínkami Kupujícího, zadávací dokumentací a příslušnými ustanoveními zák. č. 89/2012 Sb., občanského zákoníku. V případě rozporu Všeobecných obchodních podmínek Kupujícího a této Smlouvy platí ustanovení této Smlouvy.

2. Prodávající není oprávněn postoupit pohledávku za Kupujícím vzniklou na základě této Smlouvy nebo v souvislosti s ní na třetí osobu bez písemného souhlasu Kupujícího.

3. Smlouva se vyhotovuje ve dvou stejnopisech, z nich každá strana obdrží po jednom vyhotovení.

4. Smlouvu je možno měnit či doplňovat pouze písemnými číslovanými dodatky, podepsanými k tomu oprávněnými zástupci obou smluvních stran.

5. Prodávající bere na vědomí a souhlasí s tím, že tato Smlouva podléhá povinnosti zveřejnění v registru smluv vedeném Ministerstvem vnitra ČR dle zákona č. 340/2015 Sb. o zvláštních podmínkách účinnost některých smluv, uveřejňování těchto smluv (zákon o registru smluv) a bude včetně jejích příloh Kupujícím uveřejněna v souladu s tímto zákonem v registru smluv. Smluvní strany prohlašují, že tato Smlouva neobsahuje obchodní tajemství.

6. Účastníci této Smlouvy prohlašují, že Smlouva byla sjednána na základě jejich pravé a svobodné vůle, že si její obsah přečetli a bezvýhradně s ním souhlasí, což stvrzují svými vlastnoručními podpisy.

7. Tato Smlouva nabývá platnosti dnem podpisu smluvních stran a účinnosti okamžikem zveřejnění v registru smluv.

8. Nedílnou součástí této Smlouvy jsou tyto přílohy:
   - příloha č. 1 – Technická specifikace Vozidla
   - příloha č. 2 – Souhlasné stanovisko s montáží GPS jednotky
   - příloha č. 3 – Zadávací dokumentace, včetně příloh a nabídky Prodávajícího – není pevnou součástí této Smlouvy
   - příloha č. 4 – Všeobecné obchodní podmínky Kupujícího

V Meziboří dne 23.9.2019 V Plzni dne - 1 -10- 2019

Příloha č. 1

Technická specifikace

Speciální dvoucestné vozidlo – montážní dílna s kolejovým adapterem a skříňovou nástavbou

Celková hmotnost: max. do 12 t
Celková délka vozidla s nástavbou: max. 7200 mm
Celková šířka vozidla s nástavbou: 2 300 - 2500 mm
Celková výška vozidla s nástavbou: max. 3600 mm (včetně majáků)
Užitečná hmotnost: cca 4 t, stálé zatížení cca 1,5 t
Rozvor: 3800 - 4400 mm

Podvozek a kabina

- Výkon min. 150 kW
- Automatická převodovka
- Emisní norma EURO 6 a více
- Kabina krátká 1+2
- Kola a pneu R 22.5
- Kabina celokovová kompletně pozinkovaná s protikorozní ochranou
- Hlavní venkovní odpojovač baterií
- Zadní náprava s uzávěrem diferenciálu
- Odpovídající pomocný pohon pro dlouhodobé používání (více než 2 hod) kolejového adapteru
- Výfukový systém vozidla i generátoru vyvedený za kabinou nahoru, s klapkou
- Centrální zamykání
- Samostatné uzamykání nástavby
- 2 vyhřívaná, elektricky ovládaná zpětná zrcátka, odpovídající šířce nástavby
- 2 širokoúhlá zrcátka
- Obrubníkové zrcátko
- Čelní zrcátko
- Tónované vrstvené čelní sklo a tónovaná okna
- Výškově i podélně nastavitelný volant
- Kryty matic kol
- Mlhové světlomety
- Klimatizace
- Rádio
- Odpružené sedadlo řidiče a všechna sedadla s bezpečnostními tříbodovými pásy a integrovanými opěrkami hlavy
- Airbag řidiče
- Loketní opěrka sedadla řidiče
- Elektricky ovládaná okna
- Digitální tachograf
- Telefonní rozhraní
- Protiskluzové schůdky
- Nezávislé přídavné topení s vývodem do kabiny s výkonem min. 4 KW
- Nekorodující nádrž na PHM
- Nádrž na PHM a AD Blue s uzamykatelným uzávěrem
- Ochrana proti podjetí ze všech stran
- Zakládací klíny
- Potahy sedadel
- Barva modrá
- Gumové koberečky
- Povinná výbava vozidla

Příloha č. 1

Skříňová nástavba

Finální provedení nástavby bude odpovídat níže uvedeným požadavkům; zároveň si Zadavatel vyhrazuje právo předem odsouhlasit konečné uspořádání vnitřku nástavby.

- Rozměry nástavby: vnitřní délka 4800 – 5200 mm
  vnitřní šířka 2200 - 2400 mm
  vnější šířka 2300 – 2500 mm
  vnitřní výška 2100 mm
- Vnější opláštění - lakovaný Al plech v barvě vozidla (modrá)
- Laminátový strop
- Zateplení obvodových stěn, dveří a stropu (např. polystyrenem)
- Podlaha pevná, vodovzdorná překližka foliovaná, protismyková tl. min. 21 mm potažená tvrzenou gumou
- Podlahový rošt a pomocný rám žárově zinkovaný včetně přípravy pro montáž pracovního stolu a elektro generátoru s hmotností cca 750 kg (pracovní stoly a generátor nejsou součástí dodávky)
- Vnitřní stěny - obloženy vodovzdornou překližkou o síle 4 mm, spoje desek přelištovány, na spodní části vnitřních stěn nástavby tzv. okopový hliníkový profil o výšce cca 260 mm
- Zadní dveře – dvoukřídlé prosklené, šířka 1000 mm, tzv. páková aretace otevřených dveří vč. okna, nerezové kování, pod zadními dveřmi uprostřed nástavby výsuvný 3-5stupňový schod zasouvatelný do rámu (otevřené dveře musí mít možnost přiklopení k nástavbě a aretaci)
- Boční dveře na pravé straně s oknem – šířka 1100 mm, tzv. malá aretace otevřených dveří, panty a zavírání v nerezovém provedení
- Na pravé a levé straně tři (3) posuvná okna s mříží určená k větrání
- V levém zadním rohu skříně umístění plynotěsné schrány pro převoz svařovací soupravy s 2 ks tlakových nádob (1ks acetylen – objem lahve 50 l, 1ks kyslík – objem lahve 50 l) se samostatnými vnějšími dveřmi, zdvihacím zařízením bez vozíku s elektrohydraulickým zdvihem, s práškovým hasicím přístrojem a osvětlením
- El. rozvod – zásuvka 3x 230 V a 2x 400 V
- Stropní osvětlení - 2 ks zářivkové osvětlení na 230 V připojené na vnější zdroj
- 2 ks svítidel ze zdroje vozidla
- 2 ks hasicí přístroj (6-ti litrový - práškový)
- 2 oranžové LED majáky s vysokou svitivostí (1 na začátku a 1 na konci vozidla) voděodolné.
- Nástavba musí být opatřena vnějším osvětlením dle aktuálních předpisů.

Kolejový adaptér

Kolejový adaptér **se závislým pohonem** s nákolky pro jízdu na tramvajové dráze 1435 mm schválený pro provoz v Plzni. Kolejový adaptér **musí být umístěný mezi nápravy podvozku vozidla**. Kolejový adaptér musí mít provedeny chodové a brzdné zkoušky, zkoušky svislých kolových sil, osvědčení o schválení typu drážního vozidla a musí být schválen pro práci na kolejových tratích městské dopravy.

Kolejový adaptér musí být nový, nesmí se jednat o repas.

Maximální stoupání tramvajové tratě (TT) v Plzni:
35 ‰ (pozn. na Karlovarské je stoupání 50‰, na Lidické je stoupání 40‰ – tratě mají zákryt, nicméně pro tyto tratě není zapotřebí využívat kolejový adapter; na nové TT Borská pole bude stoupání **30 ‰** – otevřená tramvajová trať)
Maximální převýšení tramvajové tratě v Plzni: 150 mm
Rozvor (rozchod) kolejí: 1435 mm
Minimální poloměr oblouku: 20 m
Max. rychlost vpřed i vzad: 20 km/hod.
Profil kol KP1 - viz. příloha č. 2 ZD

Příloha č. 1

Součástí dodávky:

- Příslušné průkazy způsobilosti, popř. Povolení a stanovení podmínek zkušebního provozu
- technická dokumentace v českém jazyce k dodanému typu vozidla
- návod k obsluze
- technický průkaz
- prohlášení o shodě
- servisní knížky podvozku a dílenské nástavby s uvedením délky a rozsahu záručních podmínek

Podrobný popis nákladního vozidla vč. fotografie

PERSONALIZOVANÁ TECHNICKÁ SPECIFIKACE PODVOZKU

Datum aktualizace
2019

Datum vydání: 11.04.2019

K rukám: DYSK, spol. s r.o.

D 12 HIGH P4X2 210E6 - C.H.V. 13 T / C.H.S. 16,5 T

RENAULT TRUCKS
D 12

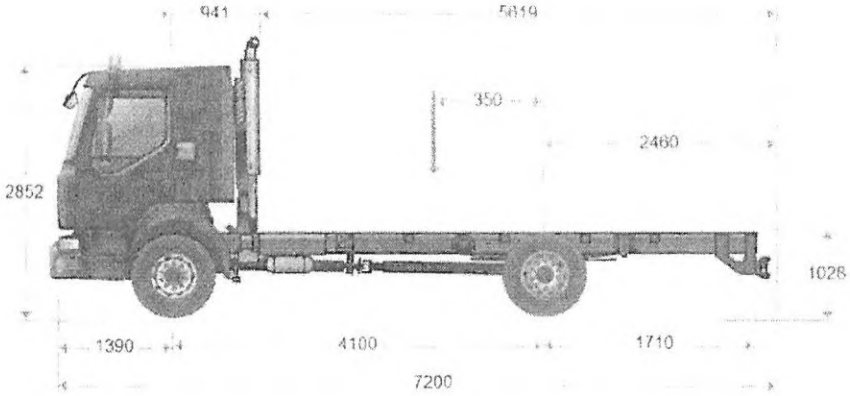

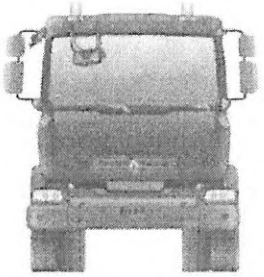

MOTOR DTI 5

Maximální výkon: 154 kW při 2200 ot./min.
Maximální krouticí moment: 800 Nm při 1050 až 1700 ot./min.
Vznětový řadový 4válec - 4 ventily na válec - Zadní rozvod
Akumulační vstřikování COMMON RAIL s tlakem 2000 barů
Vrtání 110 mm - zdvih 135 mm - Zdvihový objem 5,1 litru
Přeplňování turbokompresorem s proměnlivou geometrií
Recyklace výfukových plynů EGR
Směr otáčení (pohled od převodovky): proti směru hodinových ručiček
Objem olejové náplně: 14,5 l včetně filtru
Ocelová (plech) olejová vana
Objem chladicího okruhu: 13 litrů
Chladicí kapalina: nemrznoucí do - 40°C.
Emisní stupeň CEE EURO VI
Kompaktní systém následného zpracování (5. vstřikovač, katalyzátor, filtr pev. částic FAP, SCR)
OBD fáze 2
Hluková norma vozidla EHK (80 dB).

PERSONALIZOVANÁ TECHNICKÁ SPECIFIKACE PODVOZKU

Datum aktualizace
2019

VÝBAVA MOTORU

Ovládání zvýšených otáček i za jízdy
Částečná recyklace olejových výparů (polouzavřený okruh)
Zařízení pro studený start ohřevem nasávaného vzduchu
Bez přídavného náhonu z motoru.
Elektronický omezovač rychlosti (90 km/h).

SPOJKA

Tlačná spojka SAE 395

PŘEVODOVKA

Převodovka OPTITRONIC 6AS 800 (6,58 - 0,78) a automatizovaná spojka. Hliníková skříň.
6 synchronizovaných rychlostí vpřed a 1 vzad.
Ovládání na volantu (automatický/manuální režim), manuální zařazení ovladačem na volantu..

RETARDÉR

Zpomalovací brzda na výfuku.

POMOCNÉ POHONY

Adaptace „mazací sada PTO S88B/C"
Pomocný pohon převodovky S88
Výstup: dutý drážkovaný hřídel
Směr rotace: ve směru motoru
Kroutící moment: 400 Nm
Převody: 0 96
Poloha: 16 h

ŘÍZENÍ

Integrovaný hydraulický posilovač s proměnlivým poměrem.
Jízda vpravo

NEPOHÁNĚNÁ NÁPRAVA

Přípustné zatížení přední nápravy 5,6 t.

ZADNÍ HNACÍ NÁPRAVA

Hnací náprava P11140 s jednoduchou redukcí
Uzávěrka diferenciálu
Zatížení zadní nápravy (technické maximum): 9,5 t
Převodový poměr nápravy: 4 11
Otáčky motoru při 90 km/h: 1646 ot./min

PNEUMATIKY A KOLA

Rozměr 275/70 R22,5
Profil G. KMAX S / D
Rezervní kolo v provizorním upevnění

BRZDOVÁ SOUSTAVA

Provozní brzda:

Brzdový systém se dvěma nezávislými okruhy.
Všechny brzdy kotoučové
Elektronické řízení hospodaření se vzduchem APM (Air Product Management)
Vyměnitelná vložka vysoušeče vzduchu optimalizovaná preventivní údržbou
Vzduchový kompresor 500 l/min, 360 cm³, jednoválcový
Bez zařízení pro brzdění přívěsu.
Elektrická zásuvka pro přívěs

EBS:

Systém proti zablokování kol (ABS)
Protiprokluzový systém (ASR)
Drag torque control (Kontrola momentu při podřazení)
Vyvážení opotřebení destiček (disků)
Připojení retardérů a provozních brzd
Řízení uzávěrky diferenciálu (je-li součástí výbavy) při rychlosti <10 km/h (4x2)
Asistent pro rozjezd do svahu (Hill Start Aid)
Výstraha brzdového výkonu
Kontrola stability a systém proti převrácení ESC (Electronic Stability Control)
Zkouška zapřažení přívěsu/návěsu
Asistent nouzového brzdění (AFU)
Nouzová brzdová světla (EBL)

Parkovací brzda:

Pneumatické ovládání, znehybnění zajištěno pružinovými válci na zadních kolech.

Nastavení:

Automatické vymezení vůlí brzdového obložení.

Nouzová brzda:

Zajištěna nezávislostí mezi okruhy hlavního mechanismu

KABINA

Exteriér kabiny:

Global cab
Kabina z pozinkovaného plechu, ošetřeného kataforézou.
barva kabiny: Modrá
technický kód: 01412
Červený emblém
Deflektory proti znečištění.
Odpružení kabiny pryžovými bloky vpředu a ocelovými pružinami vzadu
Hydraulické sklápění kabiny.
2 vyhřívaná, elektricky ovládaná zpětná zrcátka.
Zpětná zrcátka pro vnější šířku nástavby 2 400 mm
Skládací podhledové zrcátko
Sání vzduchu v úrovni kabiny.
Ukazatel zanesení vzduchového filtru
Ochrana proti ostřikům vody na předních blatnících
Příprava pro montáž sluneční clony.
Tónované vrstvené čelní sklo.
Zadní boční tónované sklo
Zadní tónované okno

Vnitřní prostor kabiny:

Horní odkládací přihrádka, 2 úložné boxy (50 l) zavíratelné dvířkami, boční posuvná sluneční clona na straně řidiče
Tři sluneční clony na čelním skle
Analogové a digitální autorádio ve formátu DAB a DAB+ vyžadující digitální anténu (nedodává se)
audiovysílání přes USB a Streaming přes Bluetooth 4,0 s funkcí HandsFree a ovládáními na volantu
Příprava pro vysílačku.
Digitální tachograf DTCO 4,0
Střešní okno.
Pneumaticky odpružené sedadlo řidiče s bezpečnostními pásy.
Loketní opěrka řidiče
Červené bezpečnostní pásy
Lavice pro přední spolujezdce (2 místa) s 3bodovými bezpečnostními pásy a opěrkami hlavy.
Přípojka pro vzduchovou pistoli na středové konzoli
Adaptace „přidání vzduchové pistole v kabině"
Časovač osvětlení kabiny.
Tyč s věšáky na zadní stěně kabiny.
Elektricky ovládaná okna
Klimatizace
Návod k obsluze a servisní síť v češtině.
Příprava pro CB/Telefon (kabeláž + anténa na střeše pro CB a integrovaný telefon)
Držák pro upevnění chytrého telefonu
Počítač motohodin.

Výbava volantu:

4-ramenný výškově a hloubkově nastavitelný volant s ovladačem regulátoru rychlosti

Palubní deska:

Elektrická zásuvka pro příslušenství 12 V + 24 V na palubní desce (svazek 24 V k dispozici v horní polici).
Systém imobilizéru ovládaný ovladačem v klíči.
Skládací klíč.
Dálkové ovládání dveří
Omezovač rychlosti nastavitelný ovládáním na volantu (ASL)
Tempomat s ovládači na volantu

PALUBNÍ INFORMAČNÍ SYSTÉM

Zásuvka OBD pro stažení dat o provozu vozidla (Optifuel Infomax) a diagnostiku vozidla.
Přípojka pro systém sledování provozu vozového parku - Fleet Management System (FMS)
Systém výstrahy opuštění jízdního pruhu (LDWS)
Automatický systém nouzového brzdění (AEBS)
Displej ve češtině a v angličtině
Další jazyk (slovenština)

ELEKTRICKÁ VÝBAVA

Kapacita akumulátoru 185 Ah
Akumulátory s kontrolou úrovně hladiny
Odpojovač akumulátoru
Alternátor 130 A.

PODVOZEK

Ochranný lak rámu - barva šedá minerální
technický kód: 03650
Standardní převis s předvrtanými otvory pro nástavbáře
Snímatelné vyztužené tažné zařízení
Ochrana proti proti podjetí vpředu.
Zadní ochrana proti podjetí se světly.
Zadní příčka rámu s přípravou pro tažné zařízení do 3,5t včetně.
2 ZAKLÁDACÍ KLÍNY
Svislý výstup výfuku s nástavcem a tepelným krytem

NÁRAZNÍKY - SCHŮDKY A OSVĚTLENÍ

Plechový nárazník ze 3 částí
Přístup po dvou schůdcích.
Osvětlení vstupu do kabiny.
Denní LED světla
2 oranžové majáky

PÉROVÁNÍ

Přední pérování

Zesílené pérování přední nápravy parabolickými listovými pery.
Stabilizátor.

Zadní pérování

Zesílené pérování zadní nápravy parabolickými listovými pery
Teleskopické tlumiče.
Stabilizátor.

PALIVOVÁ NÁDRŽ

Plastová nádrž
Nádrž 130 litrů vpravo uzamykatelná
Elektrický předehřev paliva v čističi.

AdBlue

Nádrž AdBlue 32 litrů uzamykatelná

STANDARDNÍ VÝBAVA

Hasicí prodlužovací hadice
Hydraulický zvedák 10 t
Zákonná výbava
Zvukový signál zařazeného zpětného chodu.
Objem nádrže ostřikovače skel 8,8 l

NÁSTAVBA/KAROSÉRIE

Upevňovací patky pro nástavbu vpředu a vzadu.
Otvor v podlaze kabiny pro vedení el. připojení od nástavby.
Interface pro připojení nástavby do elektrického systému vozidla a modul pro přenos složitějších funkcí mezi vozidlem a nástavbou po sběrnici bus CAN (start motoru z nástavby apod.).

Výrobce si vyhrazuje právo změnit výše uvedené charakteristiky bez předchozího upozornění.

OPCE:
-nezávislé topení 4kW
-mlhové světlomety

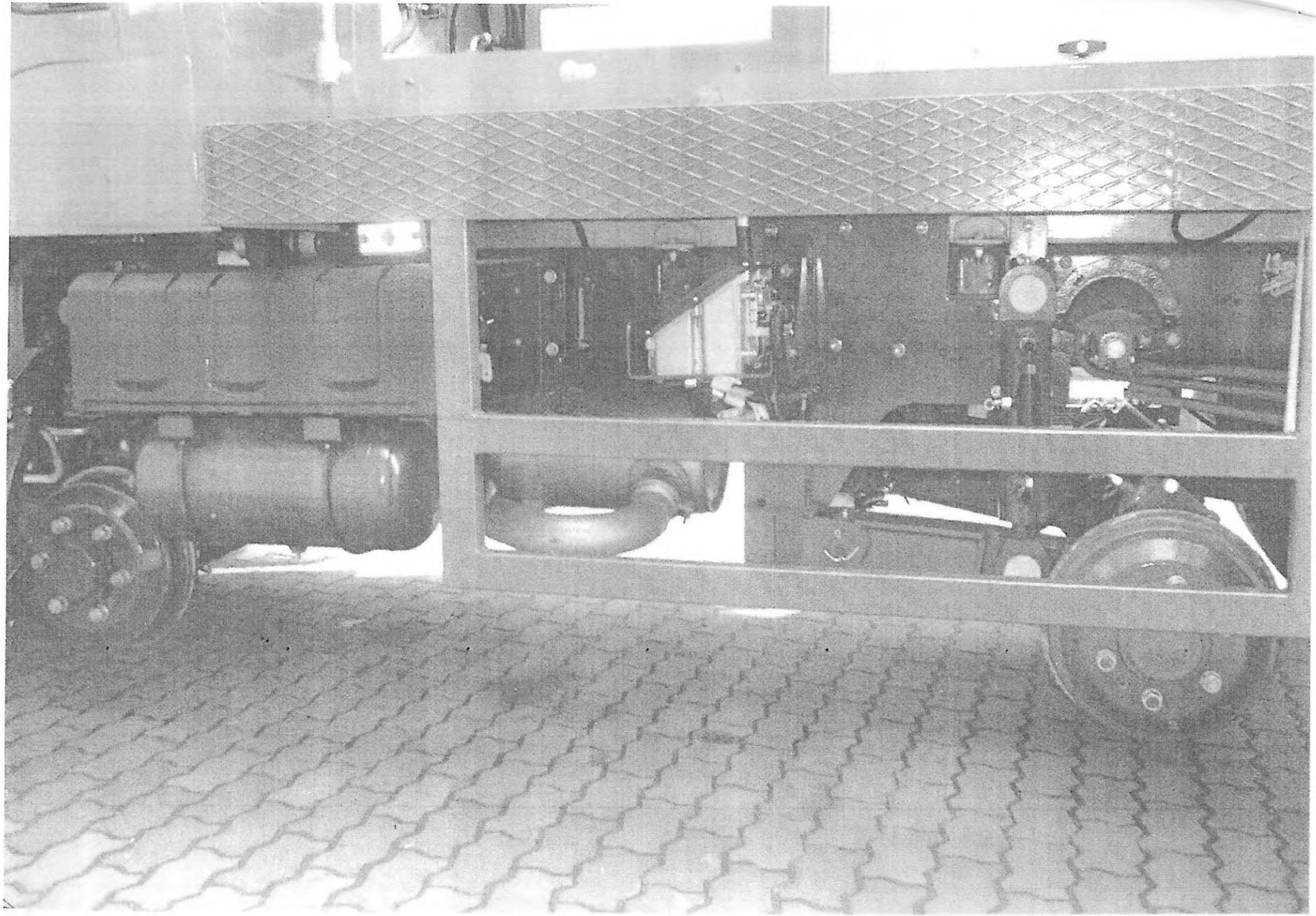

Ilustrační fotografie

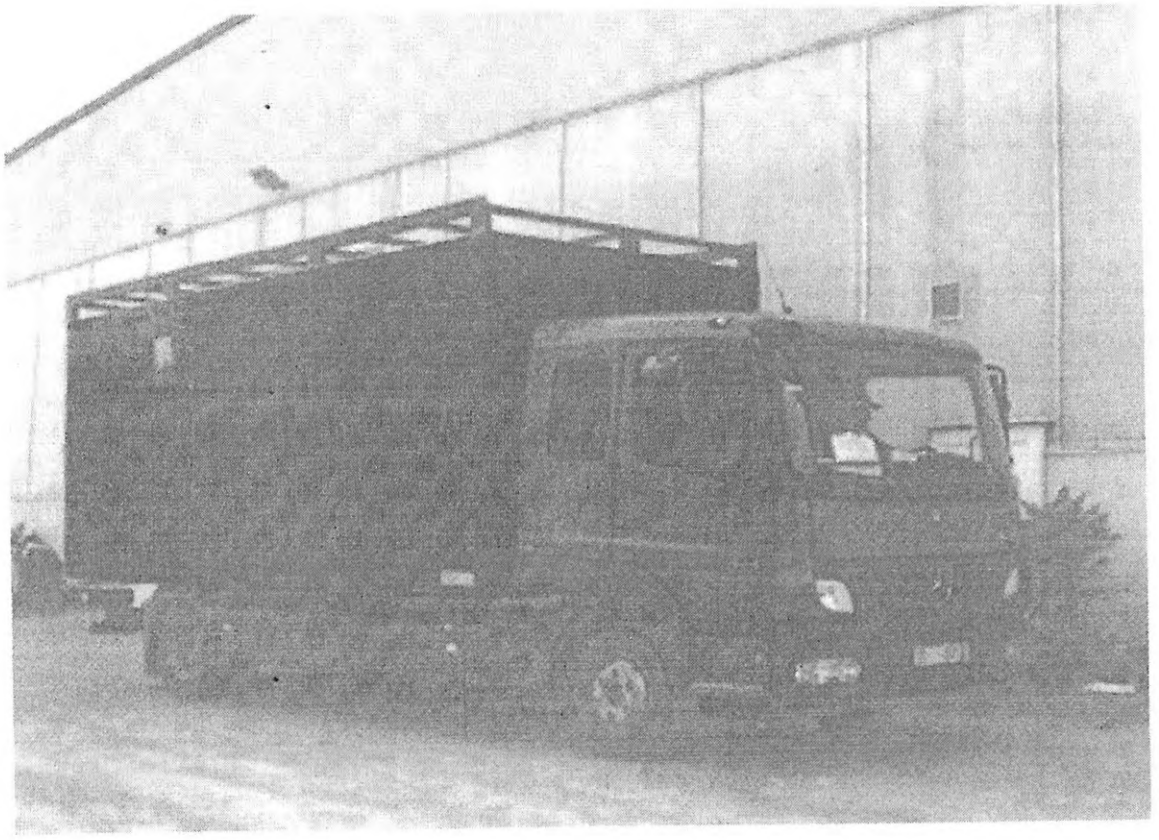

Vizualizace plynotěsné schrány pro převoz stacionární soupravy

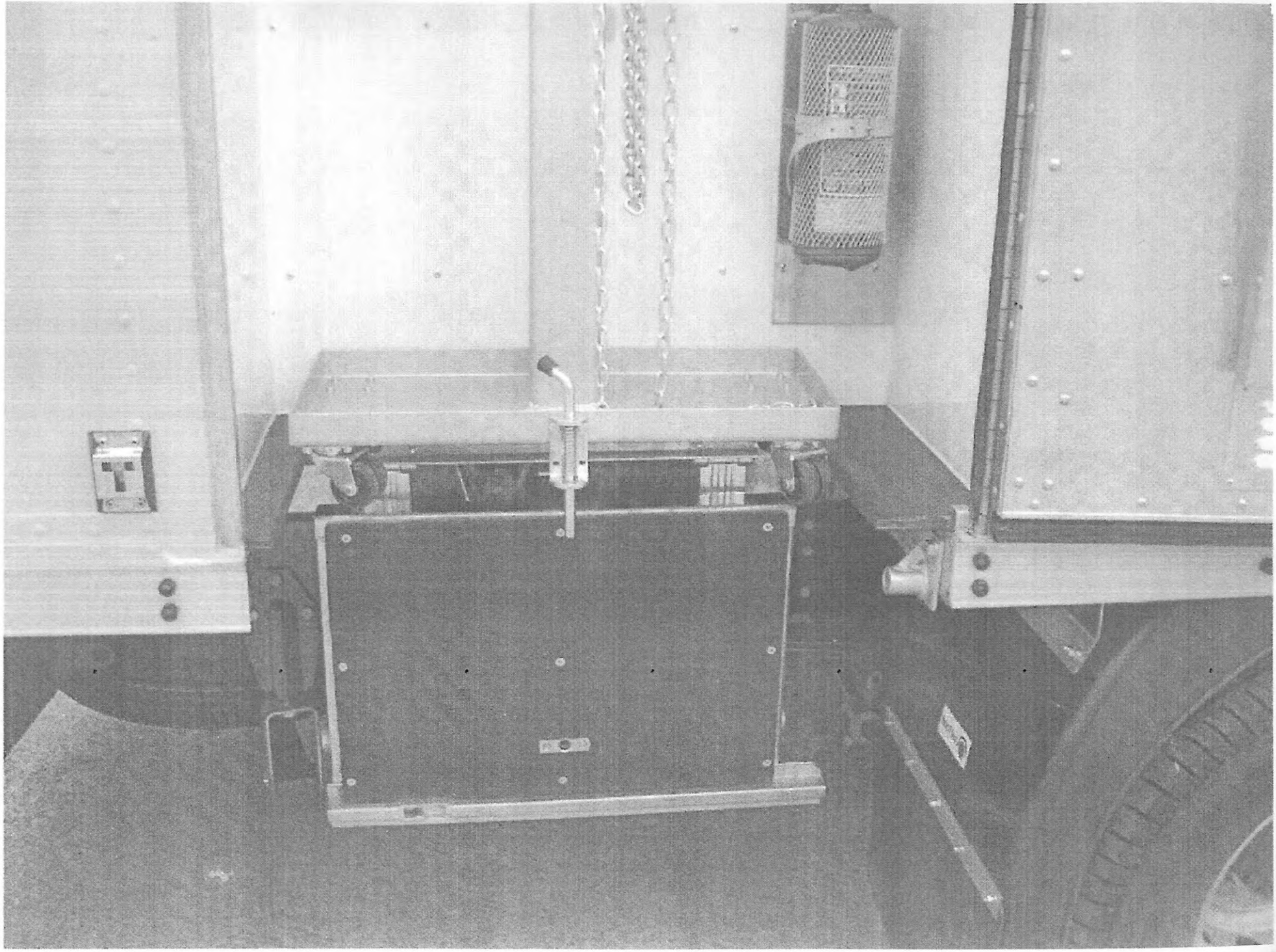

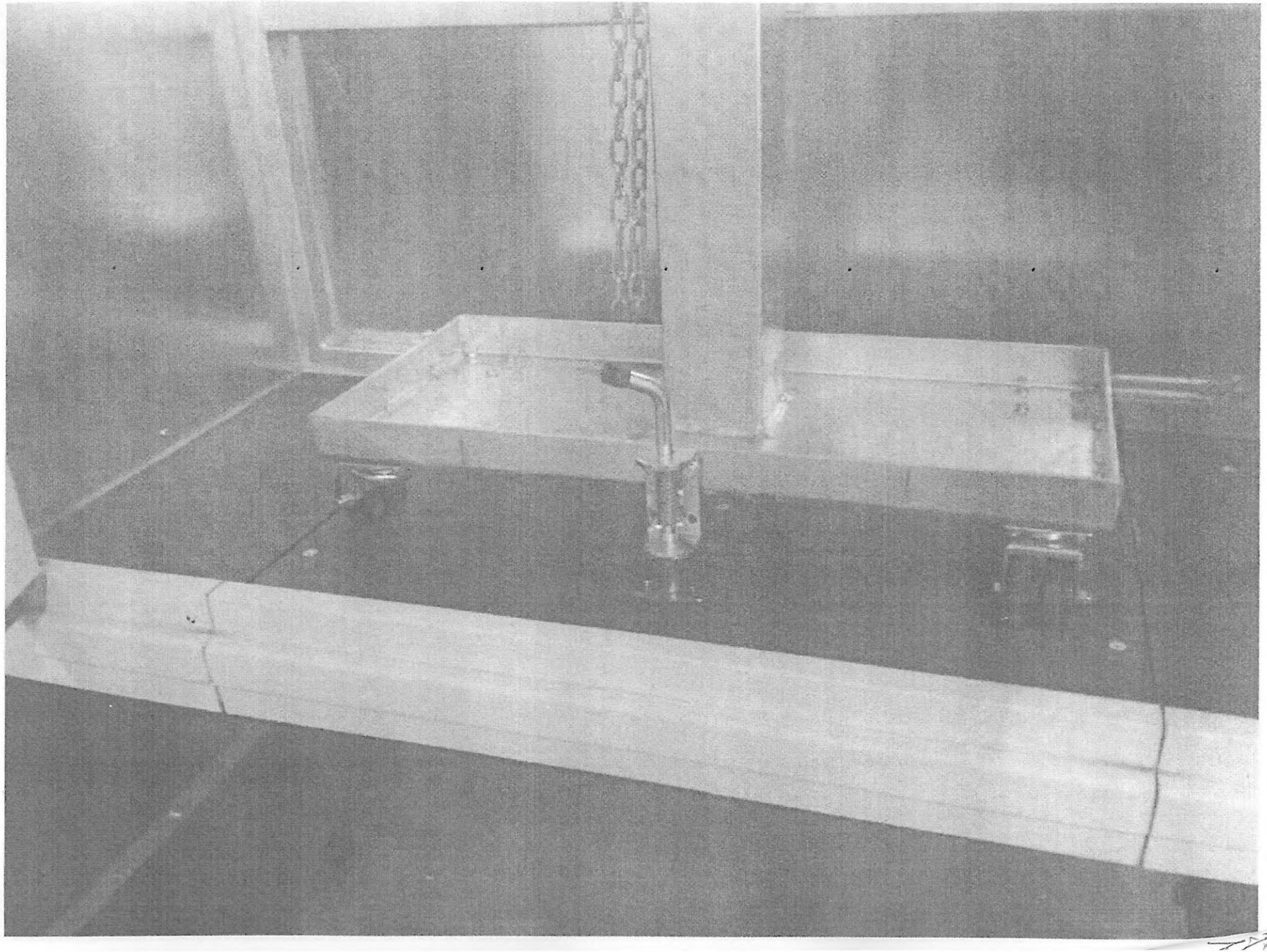

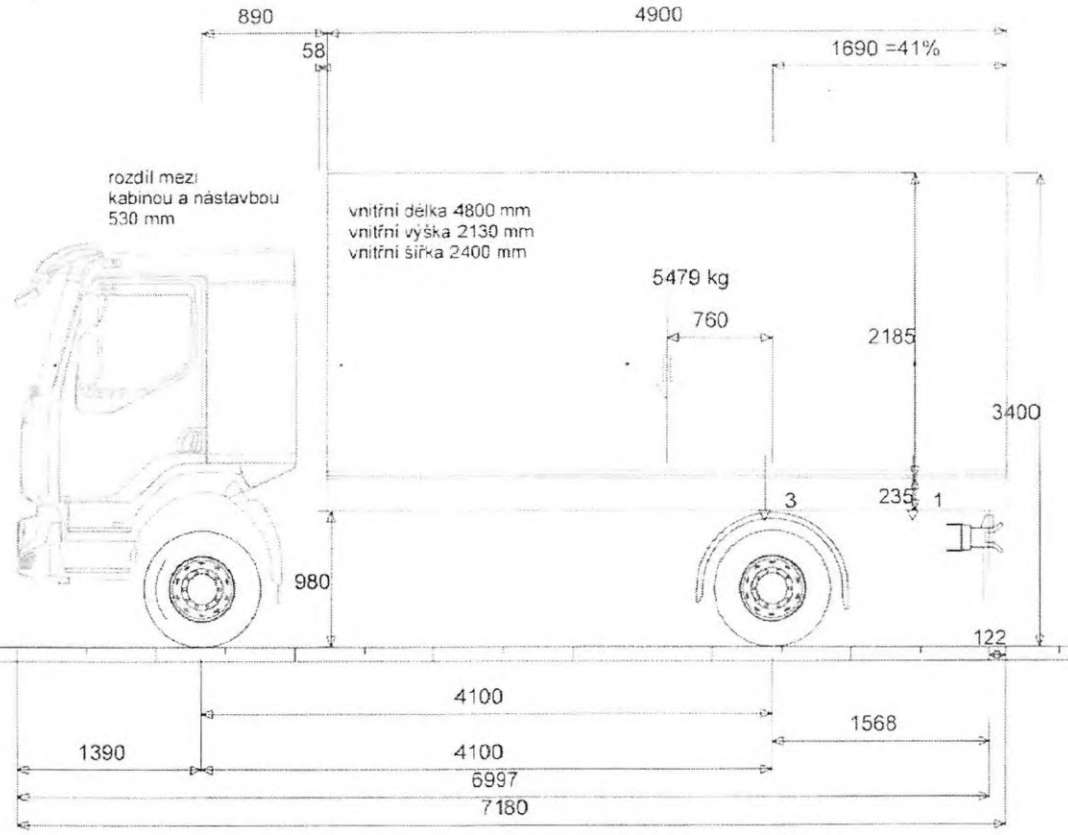

Nenaložený	△ 3110 { 48%}	△ 3401	= 6511 kg
Naložený	4126 { 34%}	7864	= 11990 kg
Max	5000	8480	= 11990 kg

RENAULT D 12 MED P4X2 210E6 -4100

autogen

centrála

Nabídka a váhové rozvahy jsou pouze informativní. Údaje jsou předběžné, pokud není jasně uvedeno zváženo nebo zm
Tyto podklady nenahrazují případné odsouhlasení typu/verze/provedení/výbavy podvozku.
Váhová rozvaha nemusí zobrazovat konkrétní provedení podvozku (typ sání, výška kabiny, výška rámu, ...).
Údaje o rozměrech jsou převzaty z dostupných informací webu výrobce vozidla nebo jsou dodány odběratelem.
Údaje o rozměrech rámu jsou s tolerancí ±30 mm u mechanického pérování a ±20 mm u vzduchového pérování.

Přesová dokumentace kolej. adaptera určeného pro provoz na městské tramvaj dráze, jehož typ
bude použit pro nalézení pozidlo.

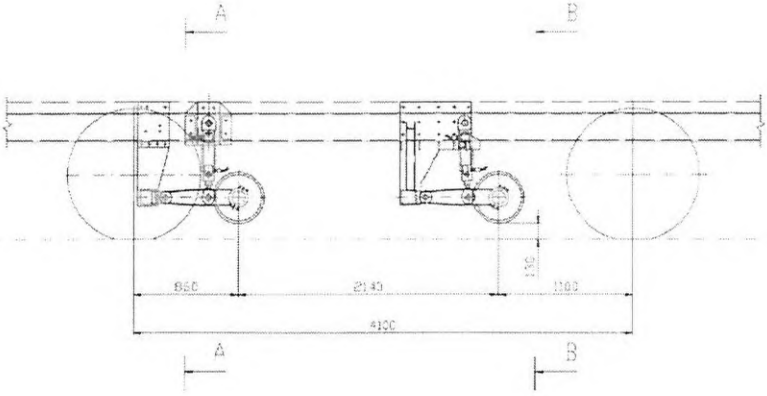

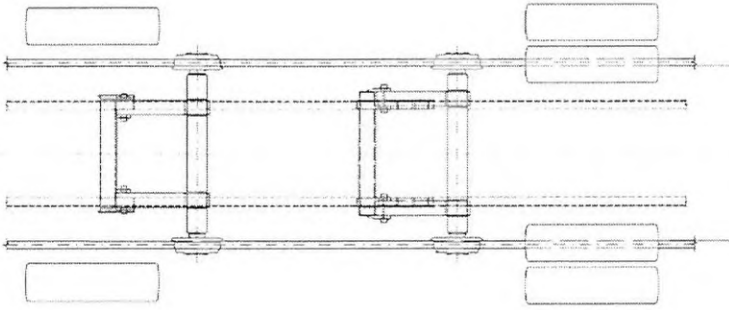

Typový výkres adaptéru

DYSK	NAVRHL:		a			PROJ. OZNAČ	250.16.210218
	KRESLIL:	Ing.Řehák	b				
	SCHVÁLIL:	Řehák	c			ZAKÁZKA:	141/20/2017/150I
	DATUM:	04.2019		ZMĚNA	DATUM	PODPIS	ČOP	MĚR

A - A
2:1

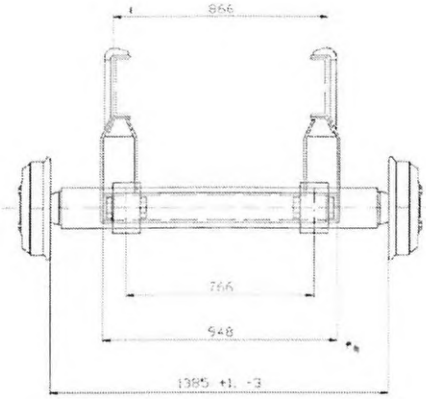

B - B
2:1

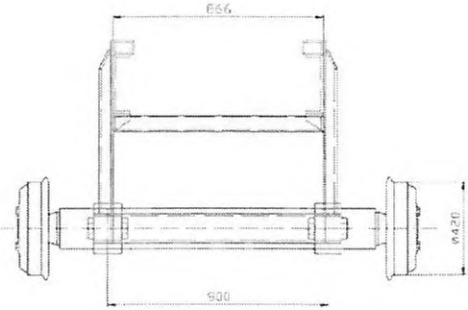

NÁZEV KOLEJOVÝ ADAPTÉR DRÁŽNÍHO VOZIDLA M250.8-ZW TYPOVÝ VÝKRES	ARCH. č. rozměr 210218.1 vsd	NÁSL. -
	VÝKRES č. 210218.2	1

Příloha č. 2 Kupní smlouvy - Prohlášení o možnosti montáže GPS

SOUHLAS PRODÁVAJÍCÍHO S DODATEČNOU MONTÁŽÍ GPS

Prodávající souhlasí s dodatečnou montáží GPS napojeného na CAN sběrnici Vozidla. Montáž GPS bude provedena poskytovatelem zařízení a monitorovacích služeb (třetí osobou) Kupujícímu. Nebudou-li uvedenou montáží narušeny žádné z funkcí dodaného Vozidla, nebudou dotčena práva na reklamaci Vozidla ani délka záruční doby. Pokud by došlo k závadě způsobené prokazatelně montáží jednotky GPS, zajistí si Kupující vypořádání reklamace s poskytovatelem zařízení GPS a monitorovacích služeb.

V Meziboří dne 19. 7. 2019

Příloha č. 4

VŠEOBECNÉ OBCHODNÍ PODMÍNKY PRO NÁKUP ZBOŽÍ A ODBĚR SLUŽEB

Tyto Všeobecné obchodní podmínky (dále VOP) jsou nedílnou součástí objednávky vystavené společností Plzeňské městské dopravní podniky, a.s., se sídlem v Plzni-Východní Předměstí, Denisovo nábřeží č.p. 920/12, PSČ 301 00, IČ 25220683, zapsané 01. 05. 1998 v Obchodním rejstříku u Krajského soudu v Plzni, spis B710 (dále PMDP, a.s.), jako Objednatelem) nebo kupujícím (dále jen Objednatel) a zaslané zhotoviteli nebo prodávajícímu (dále jen Dodavatel). Dále společně označovaní jako smluvní strany. Odchylky od těchto VOP mají platnost jen tehdy, pokud jsou Dodavatelem a Objednatelem výslovně sjednány.

1. VZNIK SMLOUVY

Dodavatelem potvrzená objednávka a tyto VOP představují úplnou dohodu smluvních stran o podmínkách dodávky zboží nebo poskytnuté služby a touto akceptací je uzavřena mezi Objednatelem a Dodavatelem kupní smlouva nebo smlouva o dílo podle povahy předmětu smlouvy. Změny a doplňky smlouvy jsou přípustné pouze písemnou formou.

2. PŘEDMĚT SMLOUVY

Předmětem smlouvy je v objednávce uvedený druh a množství objednaného zboží nebo služby.

3. TERMÍN A MÍSTO PLNĚNÍ

Dodavatel doda zboží nebo poskytne službu ve lhůtě uvedené v potvrzené objednávce. Termín uvedený v potvrzené objednávce je závazný. Místo plnění předmětu smlouvy: PMDP, a.s., Plzeň, Borská 2964, PSČ 301 00, nebude-li v objednávce stanoveno jinak. Objednatel je povinen zajistit přítomnost osoby oprávněné k převzetí zboží nebo služby.

4. PRODLENÍ DODAVATELE

Nebude-li Dodavatel schopen dostát závazku včas, neprodleně o tom písemně informuje Objednatele; současně sdělí i dodatečnou lhůtu plnění předmětu smlouvy. Objednatel není takovou lhůtou vázán a má právo od smlouvy odstoupit, aniž tím budou dotčena ostatní práva a nároky Objednatele, včetně nároku na náhradu škody a ušlý zisk.

5. SPLNĚNÍ SMLOUVY

Pokud není dohodnuto jinak, Dodavatel je povinen plnit předmět smlouvy na adrese: PMDP, a.s., Plzeň, Borská 2964, PSČ 301 00. Splnění předmětu smlouvy bude potvrzeno podpisem dokladu o předání a převzetí předmětu smlouvy (předávacího protokolu, dodacího listu) zástupci obou smluvních stran (dále jen doklad o převzetí). Součástí dodávky jsou i další doklady vztahující se k předmětu smlouvy, jež jsou nutné k jeho převzetí a užívání a dále doklady prokazující původ zboží, sloužící pro účely celní, reexportu apod. V případě, že předmětem smlouvy jsou výrobky stanovené prováděcími předpisy k zák. č. 22/1997 Sb., ve znění jeho pozdějších změn a doplňků, je Dodavatel povinen zároveň předat Objednateli Prohlášení o shodě respekt. písemné Ujištění o vydání prohlášení o shodě, a to nejpozději k dohodnutému termínu plnění předmětu smlouvy. Vyžaduje-li to charakter zboží nebo poskytnuté služby bude předmět smlouvy dodán spolu s osvědčením o kvalitě.

6. CENA

Cena je stanovena dohodou a je pevná a nelze ji bez písemného souhlasu obou smluvních stran měnit. Pokud není dohodnuto jinak, cena se rozumí včetně balení, dopravy do místa plnění a pojištění. K ceně bude připočtena zákonem stanovená daň z přidané hodnoty platná v době zdanitelného plnění. Cena předmětu smlouvy se považuje za uhrazenou dnem odepsání peněžních prostředků z účtu Objednatele.

7. PLATEBNÍ PODMÍNKY

Cena předmětu smlouvy je splatná na základě daňového dokladu. Daňový doklad musí obsahovat náležitosti stanovené zákonem č. 235/2004 Sb., o dani z přidané hodnoty, číslo objednávky Objednatele a podrobný rozpis dodávaného zboží nebo služeb s uvedením identifikačního čísla zboží a ceny za měrnou jednotku, v případě služeb náklady, rozlišené zvlášť na mzdu a materiál. Přílohou daňového dokladu bude originál oboustranně potvrzeného dokladu o převzetí předmětu smlouvy. Doba splatnosti daňového dokladu je 30 dnů od data jeho doručení Objednateli. Dnem uskutečnění zdanitelného plnění je den podpisu dokladu o převzetí předmětu smlouvy Objednatelem. Smluvní strany se výslovně dohodly, že Dodavatel nemůže bez předchozího písemného souhlasu Objednatele postoupit třetí straně pohledávku za Objednatelem, a to celou nebo jakoukoliv její část. Dodavatel není oprávněn bez předchozího písemného souhlasu Objednatele započíst jakoukoliv svou pohledávku vůči Objednateli anebo její část, jež mu vznikne na základě těchto Všeobecných podmínek nebo smlouvy uzavřené s Objednatelem, oproti jakékoliv p o h l e d ávce Objednatele vůči dodavateli. O bjednatel je oprávněn započítat jakoukoliv svou pohledávku vůči dodavateli, která mu vznikne na základě smlouvy uzavřené s dodavatelem nebo na základě těchto Všeobecných obchodních podmínek, oproti jakékoli pohledávce dodavatele vůči Objednateli.

8. PRÁVA Z VADNÉHO PLNĚNÍ A ZÁRUKA

Není-li ve smlouvě dohodnuto jinak, poskytuje Dodavatel na předmět smlouvy záruku v délce 36 měsíců, pokud se nedohodnou smluvní strany jinak, která začíná plynout ode dne splnění předmětu smlouvy. Při vzniku vad je Dodavatel povinen do 3 pracovních dnů po obdržení písemného oznámení vad Objednatelem sdělit Objednateli své písemné stanovisko k oznámené vadě a započít s odstraněním vady v termínu stanoveném Objednatelem. Volbu práva z vadného plnění provádí Objednatel. V případě, že Dodav atel oznámenou vadu neodstraní v termínu stanoveném Objednatelem, nebo v naléhavých případech, kdy hrozí nebezpečí prodlení a vzniku škody, má Objednatel právo vadu odstranit sám nebo prostřednictvím třetí osoby, to vše na náklady Dodavatele, aniž by tím byla dotčena jeho další práva ze smlouvy, zejména práva z Dodavatelem poskytnuté záruky. Objednatel vyúčtuje Dodavateli náklady, které mu s odstraněním vady vznikly a Dodavatel je povinen tyto náklady Objednateli uhradit v plné výši do 15 dnů od předložení vyúčtování (faktury). Objednatelem podaná zpráva Dodavateli o vadách služeb/zboží, tzv. reklamace, je považována za včasnou, je-li odeslána Objednatelem ve lhůtě 1 měsíce poté, co tyto závady zjistil. Do odstranění vady nemusí Objednatel platit část plnění odhadem přiměřeně odpovídající jeho právu na slevu.

9. ŠKODA ZPŮSOBENÁ TŘETÍM OSOBÁM

Dodavatel odpovídá za to, že provedením předmětu smlouvy a použitím materiálu a postupů při jeho provádění nejsou porušena práva třetích osob. V případě, že Dodavatel způsobí třetím stranám škodu v souvislosti s dodávkami nebo službami (plněním smlouvy), nese Dodavatel za takovouto škodu třetích osob plnou odpovědnost a je povinen ji uhradit.

10. PŘEPRAVNÍ DISPOZICE, BALENÍ

Dodavatel je oprávněn předat zboží Objednateli v místě plnění v pracovní době Objednatele od 6:00 hodin do 14:00 hodin v pracovní dny, p o k u d s e nedohodnou smluvní strany jinak. Pokud dochází k odeslání zboží Dodavatelem je Dodavatel povinen odeslat předmět smlouvy v takovém obalu, který zaručí dostatečnou ochranu před poškozením po dobu přepravy a při případném skladování v odpovídajících prostorách Objednatele. Přepravní dispozice sdělí Dodavatel Objednateli 10 dnů před termínem splnění předmětu smlouvy. Materiál, který bude Dodavatel dovážet do místa, které Objednatel určí jako místo k plnění předmětu smlouvy, musí potvrdit pracovníci Objednatele, stejně tak i odvážený materiál, nářadí, stavební stroje, které Dodavatel použil k plnění předmětu smlouvy v areálu Objednatele, musí být uvedeny n a seznam u a potvrzeny příslušným zaměstnancem Objednatele. Tyto potvrzené doklady jsou nedílnou součástí faktury. Dodavatel je povinen si vyžádat u Objednatele povolení pro vjezd svých vozidel do areálu Objednatele.

11. VLASTNICKÉ PRÁVO A PŘECHOD NEBEZPEČÍ ŠKODY

Na Objednatele přechází vlastnické právo k pře d m ětu smlouvy dnem podpisu dokladu o převzetí předmětu smlouvy, ke stejnému okamžiku na něj přechází i nebezpečí škody na něm.

12. SMLUVNÍ POKUTY

Je-li Dodavatel v prodlení s termínem plnění peněžitého závazku, je Dodavatel povinen uhradit Objednateli smluvní pokutu ve výši 0,1 % z celkové ceny předmětu smlouvy za každý i započatý den prodlení. Tím není dotčeno právo Objednatele na náhradu škody a ušlý zisk. Je-li Dodavatel v prodlení s termínem plnění nepeněžitého závazku, včetně prodlení s odstraněním vad a nedostatků předmětu plnění, je Dodavatel povinen uhradit Objednateli smluvní pokutu ve výši 5.000 Kč za každý i započatý den p rodlení, nestanoví - li s ohledem na výši a povah u předmětu plnění objednávka či smlouva výši smluvní pokuty odlišně. Tím není dotčeno právo Objednatele na náhradu škody a ušlý zisk. Je-li Objednatel v prodlení s termínem plnění peněžitého závazku, je Objednatel povinen uhradit Dodavateli smluvní pokutu ve výši 0,01 % z dlužné částky za každý i započatý den prodlení. Uplatněním smluvní pokuty nezaniká právo smluvních stran na náhradu škody a ušlý zisk. Smluvní po kuty jsou splatné do 30 dnů po obdržení j ejich vyúčtování.

13. OBCHODNÍ TAJEMSTVÍ

Žá d n á ze smluvních stran nesmí zpřístupnit třetí osobě důvěrné informace, které při plnění předmětu smlouvy získala od druhé smluvní strany. To neplatí, mají-li být za účelem plnění předmětu Smlouvy potřebné informace zpřístupněny zaměstnancům, statutárním orgánům nebo jejich členům a subdodavatelům.

14. ODSTOUPENÍ OD SMLOUVY

Objednatel může kdykoli zcela nebo částečně od smlouvy odstoupit, jestliže proti Dodavateli bylo zahájeno soudní, rozhodčí, exekuční či insolvenční řízení v případě, že Dodavatel poruší některou z povinností vyplývajících mu ze smlouvy, případně z těchto VOP.

Příloha č. 6

VŠEOBECNÉ OBCHODNÍ PODMÍNKY PRO NÁKUP ZBOŽÍ A ODBĚR SLUŽEB

Objednatel je oprávněn od smlouvy odstoupit s okamžitou účinností dnem doručení písemného oznámení o odstoupení. Tím není dotčen jeho nárok na náhradu škody, případně ušlý zisk.

15. VYŠŠÍ MOC

V případě výskytu událostí vyšší moci, za které se především považují události jako je zemětřesení, povodeň, rozsáhlý požár, a nebo válka, se o dobu, po kterou trvá událost vyšší moci, prodlužují lhůty pro plnění povinností smluvních stran vyplývajících z uzavřeného smluvního vztahu. Strana, které je tímto znemožněno plnění povinností, bude neprodleně informovat při vzniku takových okolností druhou stranu a předloží jí o tom doklady, příp. informace, že tyto okolnosti mají podstatný vliv na plnění smluvních povinností.
V případě, že působení vyšší moci trvá déle než 90 dnů, jsou obě strany povinny jednat o změně smlouvy.
Za událost vyšší moci nejsou považovány takové události jako výluka, zpoždění dodávek subdodavatelů (pokud nejsou způsobeny vyšší mocí),platební neschopnost, nedostatek pracovních sil nebo materiálu.

16. PODMÍNKY PLNĚNÍ

Má se za to, že Dodavatel prozkoumal všechny podmínky, právní požadavky, nezbytné harmonogramy, výkresy a plány a získal na vlastní odpovědnost všechny dodatečné informace a detaily, které potřebuje pro předmět smlouvy jako např. podmínky na staveništi a jeho přístupnost, skladování a zvedací zařízení, ubytování a předpisy nezbytné pro řádné splnění předmětu smlouvy. Objednatel nenese odpovědnost za náklady spojené s chybami nebo za ztráty způsobené tím, že si Dodavatel tyto informace nezjistil.

17. BEZPEČNOST

Pokud Dodavatel plní smlouvu v areálu Objednatele nebo v místě jím určeném, je povinen plnit předmět smlouvy v souladu s právními předpisy z oblasti bezpečnosti a hygieny práce, protipožární ochrany a příslušnými normami. Objednatel informuje Dodavatele o interních bezpečnostních předpisech v místě plnění předmětu smlouvy, přičemž Dodavatel zabezpečí dodržování těchto předpisů vlastními pracovníky. Zaměstnanci Dodavatele jsou povinni pohybovat se pouze ve vymezeném prostoru. Tento prostor opatří Dodavatel výstražnými značkami (jménem své firmy a jménem pracovníka odpovědného za označené prostory). Dodavatel zajistí viditelné označení svých zaměstnanců svojí obchodní firmou. Po splnění předmětu smlouvy jsou zaměstnanci Dodavatele povinni okamžitě vrátit přidělené průkazky ke vstupu do areálu Objednatele. V případě porušení výše uvedených povinností kterýmkoliv zaměstnancem Dodavatele je Objednatel oprávněn od smlouvy odstoupit. Právo na náhradu škody a ušlý zisk Objednatele tím není dotčeno.

18. EKOLOGIE

Pokud Dodavatel plní smlouvu v areálu Objednatele nebo v místě Objednatelem určeném, je povinen plnit předmět smlouvy v souladu s právními předpisy v oblasti ochrany životního prostředí. Dodavatel vypracuje program likvidace odpadu, který při jeho činnosti vznikne, odpad zlikviduje na vlastní náklad, bude vést o něm příslušnou evidenci a při předání předmětu smlouvy předloží doklady o likvidaci odpadu. Dodavatel je povinen dodržovat právní normy o manipulaci se závadnými látkami škodlivými vodám. V průběhu plnění předmětu smlouvy bude prostor k tomu určený udržován v čistotě. Dodavatel je odpovědný za případné vzniklé škody způsobené plněním předmětu smlouvy na úseku ochrany životního prostředí. V případě, že při provádění předmětu smlouvy Dodavatel poruší zatravněné plochy nebo dřevní porosty, je povinen provést opatření k jejich obnovení. Problematiku odpadů souvisejících s plněním předmětu smlouvy je třeba konsultovat se zaměstnanci Objednatele (útvar ekologie) a dodržovat jejich pokyny.

19. SKLADOVACÍ A MANIPULAČNÍ PLOCHY

Pokud Dodavatel provádí předmět smlouvy v areálu Objednatele nebo v místě Objednatelem určeném, je povinen se za tímto účelem pohybovat pouze v prostorách nebo manipulačních plochách vymezených mu Objednatelem. Předměty, prostředky, eventuel. věci, které buď slouží k plnění předmětu smlouvy nebo se stanou jeho součástí, je Dodavatel povinen řádně skladovat v prostorách vymezených mu k tomu Objednatelem a řádně je zabezpečit před odcizením a udržovat je v řádném, uklizeném stavu. Po splnění předmětu smlouvy je Dodavatel povinen tyto prostory uvést do původního, případně dohodnutého stavu a předat je Objednateli formou písemného protokolu v dohodnutém termínu.

20. SUBDODÁVKY

Pokud se strany nedohodnou jinak, předloží Dodavatel před podpisem smlouvy Objednateli seznam svých subdodavatelů ke schválení. V případě, že po podpisu smlouvy vznikne potřeba změny nebo doplnění tohoto seznamu, je tato změna nebo doplnění účinná pouze po předchozím písemném odsouhlasení Objednatelem.

21. USTANOVENÍ SPOLEČNÁ A ZÁVĚREČNÁ

Případné změny v označení či určení smluvních stran je povinna smluvní strana, u které změna nastala, písemně oznámit bez zbytečného odkladu druhé smluvní straně. Každá smluvní strana je rovněž povinna oznámit bez zbytečného odkladu druhé smluvní straně změnu kontaktních údajů, změnu bankovního spojení, či změnu jiných rozhodných údajů pro plnění, pokud ke změně takovýchto údajů dojde či má dojít. Pokud smluvní strana nesplní oznamovací povinnost stanovenou v tomto článku, odpovídá druhé smluvní straně za škodu tímto způsobenou. Vzájemné vztahy neupravené těmito VOP se řídí ustanoveními právního řádu České republiky. Místně příslušným soudem si strany sjednávají ve smyslu ust. §89a občanského soudního řádu v platném znění věcně příslušný soud
1. stupně se sídlem v Plzni.

22. RUČENÍ ZA DPH, NESPOLEHLIVÝ PLÁTCE

1. V případě, že úplata za zdanitelné plnění překračuje částku 540 000 Kč musí být nejpozději do data zdanitelného plnění správcem daně Dodavatele zveřejněn Bankovní účet, na který má být placeno. Zveřejnění účtu se rozumí zveřejnění způsobem umožňujícím dálkový přístup ve smyslu ustanovení § 109 odst. 2 písm. c) zákona č. 235/2004 Sb., o dani z přidané hodnoty, ve znění pozdějších předpisů (dále jen „Spolehlivý účet"). Není-li účet, na který má být placeno, Spolehlivým účtem, jsou PMDP, a.s. oprávněny bez zbytečného odkladu po tomto zjištění, nejpozději však do splatnosti příslušné faktury, vrátit tuto fakturu Dodavateli za účelem změny účtu na Spolehlivý účet s tím, že není v prodlení s placením za příslušné zdanitelné plnění. Doručením opravené faktury začíná běžet nová lhůta splatnosti. V případě, že Dodavatel odmítne přes výzvu PMDP, a.s. nahradit bankovní účet, na který má být placeno a který není Spolehlivým účtem, Spolehlivým účtem nebo Dodavatel Spolehlivý účet nemá, jsou PMDP, a.s.oprávněny zaplatit cenu zdanitelného plnění ve výši bez DPH Dodavateli na jím uvedený účet a příslušnou výši DPH příslušnému správci daně Dodavatele. V takovém případě je zaplacení ceny zdanitelného plnění ve výši bez DPH a tomu odpovídající DPH správci daně Dodavatele řádným splněním závazku PMDP, a.s.. Dodavateli nevzniká právo domáhat se vůči PMDP, a.s. doplatku ve výši příslušné DPH ani úroků z prodlení, smluvních pokut či jakýchkoliv jiných majetkových sankcí či náhrady škody z titulu prodlení s úhradou.
2. V případě, že Dodavatel je registrovaným plátcem DPH v tuzemsku a určí k přijetí p l a t b y z a zdanitelné plnění účet, který vede poskytovatel platebních služeb mimo tuzemsko, jsou PMDP, a.s. oprávněny bez zbytečného odkladu po tomto zjištění, nejpozději však do splatnosti příslušné faktury, vrátit tuto fakturu Dodavateli za účelem změny účtu na Spolehlivý účet vedený v tuzemsku. Dále bude postupováno jako v bodě 1.
3. Potvrzením objednávky či uzavřením kupní smlouvy Dodavatel potvrzuje, že k datu přijetí objednávky či uzavření kupní smlouvy není Nespolehlivým plátcem ve smyslu ustanovení § 106a zákona č. 235/2004 Sb., o dani z přidané hodnoty ve znění pozdějších předpisů (dále jen „Nespolehlivý plátce"). Stane-li se Dodavatel Nespolehlivým plátcem následně, je povinen oznámit PMDP, a.s. do 3 pracovních dnů od uveřejnění této informace v registru plátců DPH na e-mailovou adresu: faktury@pmdp.cz.
V případě, že Dodavatel nesplní výše uvedenou oznamovací povinnost ani v dodatečné lhůtě 10-ti dnů, je povinen zaplatit PMDP, a.s. smluvní pokutu ve výši trojnásobku DPH, která je již splatná nebo bude splatná v nejbližší době. V případě, že v okamžiku uskutečnění zdanitelného plnění je o Dodavateli zveřejněna způsobem umožňujícím dálkový přístup skutečnost, že je Nespolehlivým plátcem, jsou PMDP, a.s. oprávněny zaplatit cenu zdanitelného plnění ve výši bez DPH Dodavateli a tomu příslušnou DPH příslušnému správci daně Dodavatele. V takovém případě je zaplacení ceny zdanitelného plnění včetně DPH a Dodavateli nevzniká právo domáhat se vůči PMDP, a.s. doplatku ve výši příslušné DPH ani úroků z prodlení, smluvních pokut či jakýchkoliv jiných majetkových sankcí či náhrady škody z titulu prodlení s úhradou. Zveřejnění Dodavatele jako Nespolehlivého plátce je důvod pro odstoupení od smlouvy ze strany PMDP, a.s.