OBJEDNATEL:

Plzeňské městské dopravní podniky PMDP

Plzeňské městské dopravní podniky, a.s.
Denisovo nábřeží 920/12
301 00 Plzeň - Východní Předměstí

společnost "MP + MMD - Vozovna Slovany", společník 1:

METROPROJEKT Praha a.s.
nám. I. P. Pavlova 2/1786
120 00 Praha 2
tel.: +420 296 154 105
www.metroprojekt.cz

společník 2:

Mott MacDonald CZ, spol. s r.o.
Národní 984/15
110 00 Praha 1
tel.: +420 221 412 800
www.mottmac.com

Souprava číslo:

HIP: Podpis:

Ing. Jan Kočí

tel.: **296 154 401**

Stupeň: **DPS**

Název a účel díla:

REKONSTRUKCE VOZOVNY SLOVANY
Plzeň, Slovanská alej 35

Zpracovatelský útvar:

APS PROJEKT PRAHA s.r.o.
Mezilesní 1051/16, 142 00 Praha 4
Tel: 602 196 019, info@apsprojekt.cz www.apsprojekt.cz

Název části díla:

E. Stavební část - stavební soubory
SOD I Objekty vrchní stavby (VST)
E.1 Objekty pozemních staveb
SO VST 05 Budova vrátnice

E.
E.1

Odpovědný projektant: Podpis:

Ing. Petr Dražan

Vypracoval: Podpis:

Ing. Jan Růžička

Skart. znak: **V20/2039** Datum: **11/2019**

Počet formátů: Měřítko:

Název přílohy:

SO VST 05/1 Stavebně-architektonické řešení
TABULKA ZÁMEČNICKÝCH VÝROBKŮ

IČD: **19 7246 006 05 04 01**

Změna: **-**

Číslo příl.: **022**

TABULKA ZÁMEČNICKÝCH VÝROBKŮ

REKONSTRUKCE VOZOVNY SLOVANY

LIST: 1

OZNAČENÍ	NÁZEV	PODLAŽÍ	MNOŽSTVÍ	
			POČET	CELKEM
Z 01	OCELOVÁ KONSTRUKCE OPLÁŠTĚNÍ	1.NP	1ks	1ks

TECHNICKÁ DATA

POPIS: Tento zámečnický výrobek obsahuje konstrukci z jeklu, která vytváří obloukovou čelní stěnu objektu vrátnice s okny a pomocnou nosnou konstrukci pro střešní atiku.

KONSTRUKCE: ATYPICKÁ, jekl 80 x 80 x 4 mm

POVRCH/BARVA: RAL 7043,

POZNÁMKA: Hlavní nosná konstrukce objektu je řešena ve stavebně konstrukční části projektové dokumentace SO VST 05/2

SCHÉMA:

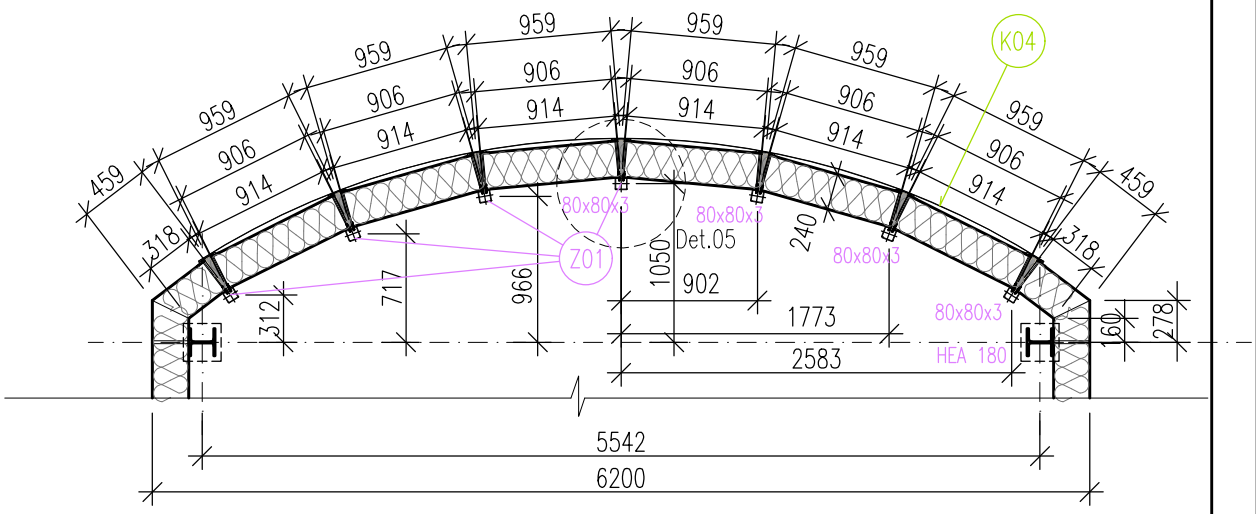

materiál	bm	kg/bm	kg
JEKL 80x80x4	92.00	9.62	885.04
montážní a spojovací materiál		5.00%	44.25
			929.29 kg

POZN.:

1. Tato dokumentace slouží jako podklad k zadávací dokumentaci pro výběr zhotovitele.
2. Barevnosti a pozice koncových prvků nutno koordinovat s projektem interiéru.

TABULKA ZÁMEČNICKÝCH VÝROBKŮ

REKONSTRUKCE VOZOVNY SLOVANY

LIST: 2

OZNAČENÍ	NÁZEV	PODLAŽÍ	MNOŽSTVÍ	
			POČET	CELKEM
Z 02	OPLÁŠTĚNÍ FASÁDY	1.NP	1ks	1ks

TECHNICKÁ DATA

POPIS: Opláštění ocelové konstrukce sendvičovými panely tl. 240 mm, šířky 1000 mm horizontální fasáda, jemná horizontální profilace

KONSTRUKCE: ref.: Trimoterm Micro (FTV)

POVRCH/BARVA: RAL 7043,

POZNÁMKA: předmětem dodávky je kompletní opláštění, včetně spojovacího materiálu a krycích lišt

SCHÉMA:

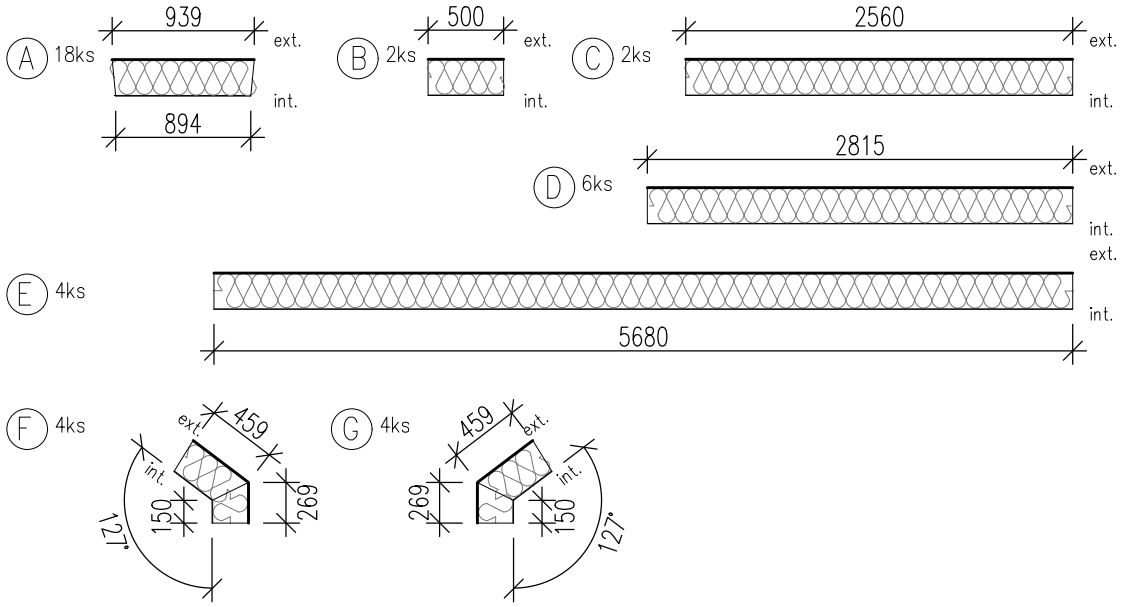

materiál	bm	ks	m
A – sendvičový panel tl. 240 mm – ATYP	0.939	18	16.90
B – sendvičový panel tl. 240 mm	0.500	2	1.00
C – sendvičový panel tl. 240 mm	2.560	2	5.12
D – sendvičový panel tl. 240 mm	2.815	6	16.89
E – sendvičový panel tl. 240 mm	5.680	4	22.72
F – sendvičový panel tl. 240 mm – rohový díl – ATYP	0.730	4	2.92
G – sendvičový panel tl. 240 mm – rohový díl – ATYP	0.730	4	2.92
			68.47 m

POZN.:

1. Tato dokumentace slouží jako podklad k zadávací dokumentaci pro výběr zhotovitele.
2. Barevnosti a pozice koncových prvků nutno koordinovat s projektem interiéru.

TABULKA ZÁMEČNICKÝCH VÝROBKŮ

REKONSTRUKCE VOZOVNY SLOVANY

OZNAČENÍ	NÁZEV	PODLAŽÍ	MNOŽSTVÍ	
			POČET	CELKEM
Z 03	SLUNOLAM NAD OKNO (komplet)	1.NP	1ks	1ks

TECHNICKÁ DATA

POPIS:	ATYPICKÁ KONSTRUKCE SLUNOLAMU, LANKOVÉ ZÁVĚSY, kotveno do nosných prvků opláštění fasády
KONSTRUKCE:	PÁSOVINA HLINÍK 150/8, 150/10, 100/10
POVRCH/BARVA:	HLINÍK
POZNÁMKA:	SPOJOVACÍ PRVKY A MATERIÁL – NEREZ rozměry nutno ověřit na stavbě

SCHÉMA:

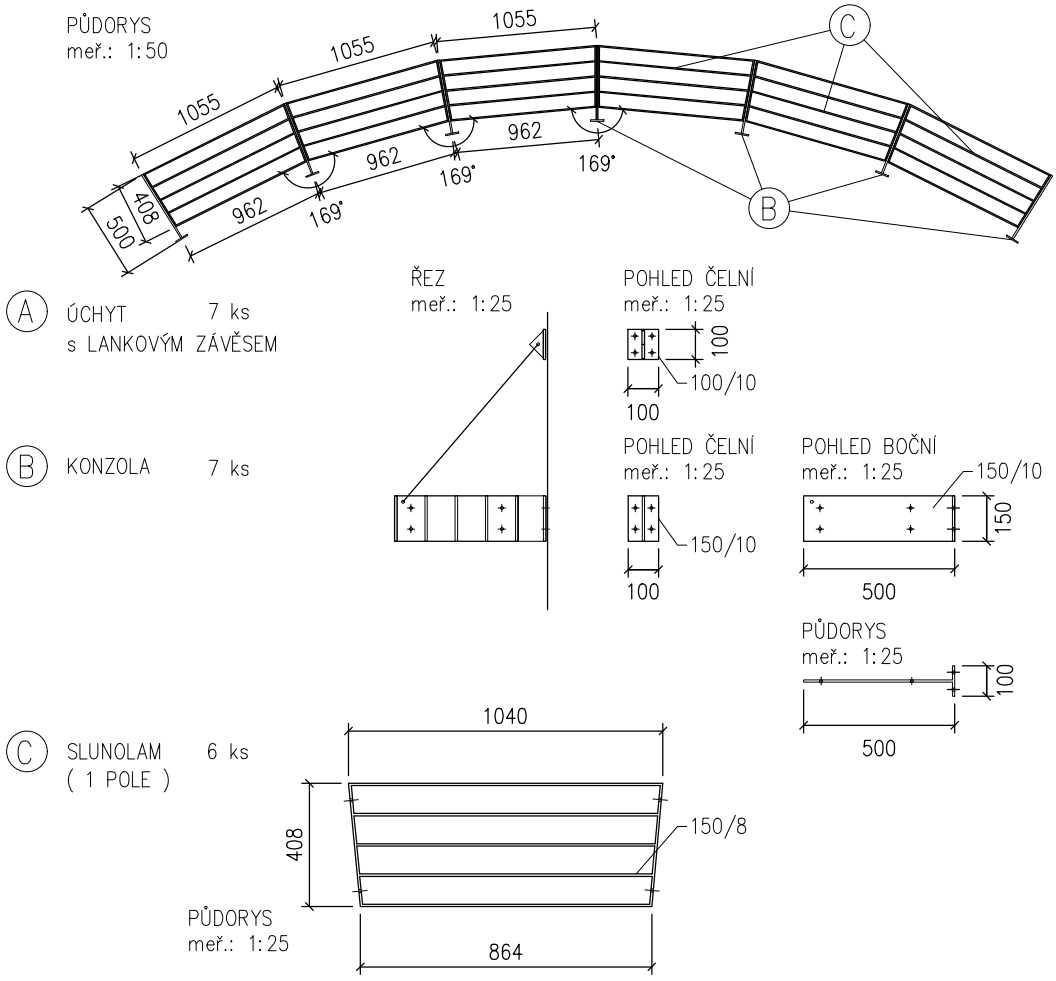

materiál	kg/ks	ks	kg
A –ÚCHYT S LANKOVÝM ZÁVĚSEM – ATYP, z AL pásoviny 10/100 mm	0.345	7	2.42
B – KONZOLA, z AL pásoviny 10/150 mm	2.484	7	17.39
C – SLUNOLAM – ATYP, svařenec z AL pásoviny 8/150 mm	18.730	6	112.38
			132.18 kg

POZN.:

1. Tato dokumentace slouží jako podklad k zadávací dokumentaci pro výběr zhotovitele.
2. Barevnosti a pozice koncových prvků nutno koordinovat s projektem interiéru.

TABULKA ZÁMEČNICKÝCH VÝROBKŮ

REKONSTRUKCE VOZOVNY SLOVANY

OZNAČENÍ	NÁZEV	PODLAŽÍ	MNOŽSTVÍ	
			POČET	CELKEM
Z 04	STŘÍŠKA NA VSTUPEM (komplet)	1.NP	1ks	1ks

TECHNICKÁ DATA

POPIS:	ATYPICKÁ KONSTRUKCE STŘÍŠKY, BEZPEČNOSTNÍ ZASKLENÍ, LANKOVÉ ZÁVĚSY, kotveno do nosných prvků opláštění fasády
KONSTRUKCE:	PÁSOVINA HLINÍK 150/10, 100/10
POVRCH/BARVA:	HLINÍK
POZNÁMKA:	SPOJOVACÍ PRVKY A MATERIÁL – NEREZ rozměry nutno ověřit na stavbě

SCHÉMA:

PŮDORYS
meř.: 1:25

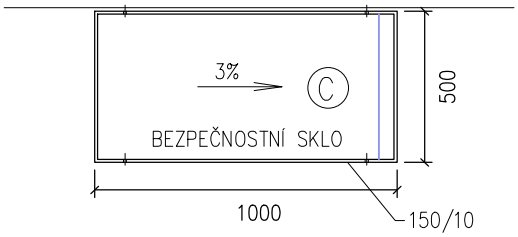

POHLED ČELNÍ
meř.: 1:25

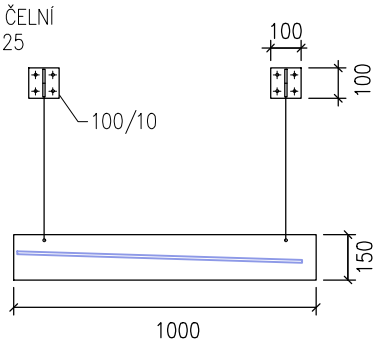

POHLED BOČNÍ
1:25

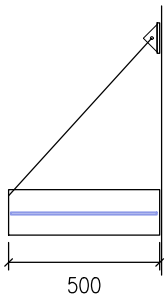

A ÚCHYT 2 ks
s LANKOVÝM ZÁVĚSEM

B RÁM STŘÍŠKY

PODÉLNÝ ŘEZ
meř.: 1:25

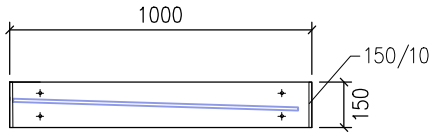

PŘÍČNÝ ŘEZ
meř.: 1:25

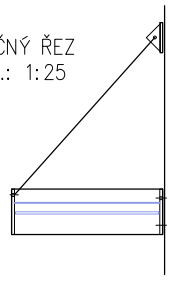

materiál	kg/ks	ks	kg
A –ÚCHYT S LANKOVÝM ZÁVĚSEM – ATYP, z AL pásoviny 10/100 mm	0.345	2	0.69
B – RÁM STŘÍŠKY, svařenec z AL pásoviny 10/150 mm	8.352	1	8.35
			9.04 kg
C – BEZPEČNOSTNÍ SKLO 475 X 875 mm		1.00	

POZN.:

1. Tato dokumentace slouží jako podklad k zadávací dokumentaci pro výběr zhotovitele.
2. Barevnosti a pozice koncových prvků nutno koordinovat s projektem interiéru.